Italiano
Deutsch

Fusion color 18 FC rgbw

proiettore cambia colori RGBW a LED full colour
LED Scheinwerfer mit full colour RGBW LEDs

Cod. 7114745905

Ver. 1.1

Manuale D'Uso
Bedienungsanleitung

TECLUMEN

Caratterizzato da dimensioni compatte e un design moderno ed elegante, Fusion color FC è ideale per lo spettacolo dal vivo ed il teatro. La nuova tecnologia LED RGBW full color ad alta potenza permette di creare una vastissima gamma di colori, ridurre notevolmente i consumi (massimo 190 w), eliminare la manutenzione e il cambio lampada (la durata media dei LED è di 100.000 ore, 10 anni ad uso continuo).

ATTENZIONE!
LEGGERE ATTENTAMENTE IN TUTTE LE SUE PARTI IL MANUALE D' ISTRUZIONI. LA CONOSCENZA DELLE INFORMAZIONI E DELLE PRESCRIZIONI CONTENUTE NELLA PRESENTE PUBBLICAZIONE È ESSENZIALE PER UN CORRETTO E SICURO UTILIZZO DELL' APPARECCHIO.
ATTENZIONE!
TOGLIERE SEMPRE TENSIONE PRIMA DI ESEGUIRE QUALSIASI INTERVENTO SULL'APPARECCHIO.
ATTENZIONE!

- Apparecchio idoneo al funzionamento in interni (max ta 25°C).
- Apparecchio idoneo al montaggio diretto su superfici normalmente infiammabili.

Specifiche Tecniche

- Corpo: Pressofusione in alluminio + lamiera
- Verniciatura a polveri poliestere in colore nero
- Alimentazione:100/240V 50/60Hz
- Corrente: 0,8 A (230v)
- Potenza: 180 W
- Assorbimento massimo: 190W
- Sorgente: 18 LED Full colour RGBW da 10 W
- Durata LED: 100.000 h
- Cambio colori: Sistema RGBW e HSV
- Funzionamento: Con segnale DMX o automatico
- Canali: 4/5/7/8/13 DMX 512
- Peso: 7,6 Kg

Dimensioni:

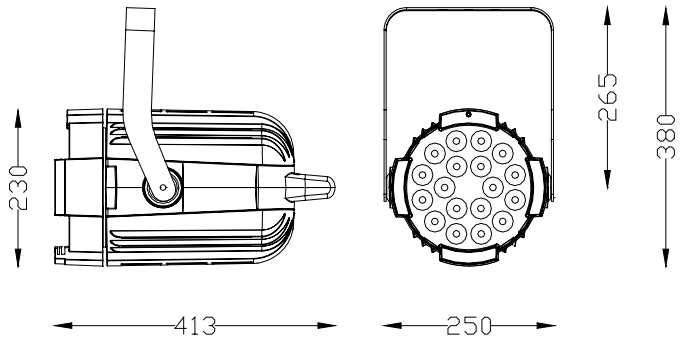

Installazione

Il proiettore può essere installato in qualsiasi posizione. Per l'utilizzo in sospensione è necessario installare un gancio di fissaggio adatto al peso del proiettore. Installare il proiettore in un luogo ben ventilato utilizzando una vite M10, un dado e una rondella. Assicurarsi della tenuta del punto di fissaggio.

Accessori

- Kit completo 18 lenti medium flood cod. 4389000105
- Kit completo 18 lenti wide flood cod. 4389000205

Collegamento

Il proiettore viene fornito completo di cavo di alimentazione e di due connettori XLR3 poli per il segnale DMX IN e OUT (Fig.1).

Fig. 1

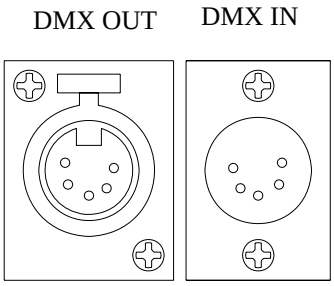

Connessione di alimentazione:
Alimentazione: 100/240V 50/60Hz
Fusibile: T 3.15 A 250 V

Cconnettori DMX:
1: GND (calza)
2: dati –
3: dati +
4: NC
5: NC

Ogni modifica all'apparecchio previa autorizzazione è proibita.
Il proiettore deve essere alimentato con la tensione e frequenza indicate sull'etichetta del proiettore stesso 110/240V 50/60Hz.
Collegare il cavo di alimentazione alla presa. È consigliabile collegare ogni proiettore tramite un proprio interruttore in modo da poterlo accendere singolarmente a distanza.
Per il controllo dei proiettori è richiesto l'utilizzo di una centralina DMX512. Per il collegamento utilizzare un cavo conforme alle specifiche EIA rs-485: bipolare intrecciato, schermato, 120Ω di impedenza caratteristica, 22-24 AWG, bassa capacità, 1 connettore XLR 5 poli maschio e 1 connettore XLR 5 poli femmina.
Per formare una catena DMX, collegare la centralina DMX al DMX IN del primo proiettore e poi dal DMX OUT al DMX IN del secondo proiettore e così via. Per un corretto funzionamento del segnale DMX è necessario mettere un terminale nel DMX OUT dell'ultimo proiettore.
Questo terminale è costituito da un connettore XLR maschio con una resistenza da 120Ω saldata tra il pin 2 e il pin 3.

Indirizzamento del proiettore

Per pilotare più Fusion color FC indipendenti, è necessario assegnare ad ognuno un indirizzo DMX diverso impostando il canale di partenza e calcolando che un proiettore occupa 8 canali (4 o 5 o 7 o 8 o 13 canali a seconda della modalità di funzionamento.). Per esempio se si hanno 6 proiettori, sarà necessario impostarli sui canali 1, 9, 17, 25, 33, 41.
Per impostare il canale DMX è necessario visualizzare sul display la scritta lampeggiante 'Address' utilizzando i tasti 'UP' 'DOWN' , premere 'ENTER'. Variare l'indirizzo DMX tramite i tasti 'UP' 'DOWN' e poi premere 'ENTER' per confermare.

Opzioni di funzionamento

Con l'utilizzo del display digitale, è possibile variare le impostazioni di funzionamento, pilotare il proiettore in automatico con presets o programmi e funzioni Master/Slave, modificare o creare nuovi programmi, visualizzare informazioni del proiettore, Resettare alle impostazioni di fabbrica.

IT

Descrizione del menù principale

IT

Visualizzazione	Opzione	Descrizione
Address	Indirizzamento canale DMX	Premendo 'ENTER', viene visualizzato il canale DMX attuale. Variare il valore usando i tasti 'UP e 'DOWN' e poi premere 'ENTER' per confermare o 'LEFT/ESC' per uscire.
StdAlone	Modalità di funzionamento in autonomia	Premendo 'ENTER' viene eseguito immediatamente il preset corrente (color 1…13 o progr 1…10). Premere 'UP' o 'DOWN' per cambiare preset. Per uscire premere 'LEFT/ESC'. N.B. Dall'uscita DMX non esce alcun segnale. (vedi tab. Preset pag. 6)
Master	Modalità di funzionamento in autonomia con uscita DMX	Premendo 'ENTER' viene eseguito immediatamente il preset corrente (color 1…13 o progr 1…10). Premere 'UP' o 'DOWN' per cambiare preset. Per uscire premere 'LEFT/ESC'. N.B. Dall'uscita DMX esce il segnale che può quindi controllare altri proiettori collegati. (vedi tab. Preset pag. 6)
Mode	Impostazione della modalità DMX	Premendo 'ENTER', viene visualizzato la modalità DMX attuale. Variare il valore usando i tasti 'UP e 'DOWN' e poi premere 'ENTER' per confermare o 'LEFT/ESC' per uscire. Per la descrizione delle modalità vedere 'Descrizione dei canali DMX'
Temper.	Temperatura del proiettore	Premere 'ENTER' per visualizzare la temperatura del proiettore. Premere 'ENTER' o 'LEFT/ESC' per uscire.
Max T.	Massima temperatura del proiettore	Premere 'ENTER' per visualizzare la temperatura massima del proiettore dall'ultima accensione. Premere 'ENTER' o 'LEFT/ESC' per uscire.
T. Unit	Unità di misura della temperatura	Premendo ' ENTER' viene visualizzata l'unità di misura impostata per la lettura della temperatura. I due valori possibili sono 'Celsius' o 'Fahren.'. Premere 'UP' o 'DOWN' per modificare il valore, poi premere 'ENTER' per confermare oppure 'LEFT/ESC' per cancellare.
Boost	Aumento della potenza dei LED	Premendo 'ENTER' viene visualizzato lo stato attuale della funzione boost. Se è su 'off', la corrente di pilotaggio dei LED sarà di 500 mA, se è su 'on' la corrente sarà di 670 mA. Premere 'ENTER' o 'LEFT/ESC' per uscire.
Smooth	Modalita del dimming	Premendo 'ENTER', viene visualizzata l'impostazione attuale della modalità del dimmer. Variare il valore usando i tasti 'UP e 'DOWN' e poi premere 'ENTER' per confermare. Se il valore è 'off' , il dimming sarà veloce e istantaneo. Se il valore è 'on', il dimming sarà morbido.
Dmx Out	Controllo manuale dei canali DMX del proiettore locale e di quelli collegati all'uscita DMX	Premendo 'ENTER' viene visualizzato, sulla sinistra il canale da controllare, sulla destra il suo valore DMX. Premere 'UP' o 'DOWN' per la ricerca del canale da controllare. Premere 'ENTER' e poi 'UP e 'DOWN' per variarne il valore. Premere 'LEFT/ESC' per uscire. N.B. Dall'uscita DMX esce il segnale che può quindi controllare altri proiettori collegati.
Dmx In	Tester del DMX in ingresso	Premendo 'ENTER' vengono visualizzati i valori DMX che arrivano dalla console. Si può variare il canale da visualizzare usando i tasti 'UP' e 'DOWN' . Premere 'LEFT/ESC' per uscire.
CalRed	Calibrazione del Rosso	Impostazione del livello massimo del rosso
CalGrn	Calibrazione del Verde	Impostazione del livello massimo del verde
CalBlu	Calibrazione del Blu	Impostazione del livello massimo del blu
CalWht	Calibrazione del Bianco	Impostazione del livello massimo del bianco
Default	Reset alle impostazioni di fabbrica	Premere 'ENTER', con i tasti 'UP e 'DOWN' selezionare 'Reset' per riportare tutti i valori alle impostazioni di fabbrica o 'Cancel' per annullare l'operazione. Premere 'ENTER' per confermare.
SW Vers	Versione del software	Premendo 'ENTER', viene visualizzata la versione software del proiettore. Premere 'LEFT/ESC' per uscire.
SerNum	Numero di serie del proiettore	Premendo 'ENTER', viene visualizzata il numero di serie del proiettore. Premere 'LEFT/ESC' per uscire.

Descrizione dei Canali DMX:

0: RGBW, 7 canali (Default)

CH 1	CH 2	CH 3	CH 4	CH 5	CH 6	CH 7
Dimmer Rosso 0-100%	Dimmer Verde 0-100%	Dimmer Blu 0-100%	Dimmer Bianco 0-100%	Effetto stroboscopico a velocità regolabile	Effetto Rainbow a velocità regolabile	Master Dimmer 0-100%

1: RGBW, 8 canali

CH 1	CH 2	CH 3	CH 4	CH 5	CH 6	CH 7	CH 8
Dimmer Rosso 0-100%	Dimmer Verde 0-100%	Dimmer Blu 0-100%	Dimmer Bianco 0-100%	Effetto stroboscopico a velocità regolabile	Effetto Rainbow a velocità regolabile	Master Dimmer 0-100%	Bianco con regolazione della Temperatura colore

2: RGBW, 13 canali (16bit)

CH 1	CH 2	CH 3	CH 4	CH 5	CH 6	CH 7	CH 8	CH 9	CH 10	CH 11	CH 12	CH13
Dimmer Rosso 0-100%	Dimmer Rosso Fine 0-100%	Dimmer Verde 0-100%	Dimmer Verde Fine 0-100%	Dimmer Blu 0-100%	Dimmer Blu Fine 0-100%	Dimmer Bianco 0-100%	Dimmer Bianco Fine 0-100%	Effetto stroboscopico a velocità regolabile	Effetto Rainbow a velocità regolabile	Master Dimmer 0-100%	Master Dimmer Fine 0-100%	Bianco con regolazione della Temperatura colore

3: RGBW, 4 canali

CH 1	CH 2	CH 3	CH 4
Dimmer Rosso 0-100%	Dimmer Verde 0-100%	Dimmer Blu 0-100%	Dimmer Bianco 0-100%

4: HSV + bianco, 4 canali

CH 1	CH 2	CH 3	CH 4
Hue + Bianco da 251 e 255	Saturation	Intensity Master Dimmer	Effetto stroboscopico a velocità regolabile

5: CMYK, 5 canali

CH 1	CH 2	CH 3	CH 4	CH 5
Dimmer Ciano 0-100%	Dimmer Magenta 0-100%	Dimmer Giallo 0-100%	Dimmer Nero 0-100%	Effetto stroboscopico a velocità regolabile

Colori e Programmi di default

Programma	Colore / sequenza
Colour 1	Rosso
Colour 2	Arancio
Colour 3	Giallo
Colour 4	Giallo limone
Colour 5	Verde
Colour 6	Verde acqua
Colour 7	Ciano
Colour 8	Azzurro
Colour 9	Blu
Colour 10	Viola
Colour 11	Magenta
Colour 12	Fucsia
Colour 13	Bianco
Progr 1	Rosso, Magenta, Blu, Ciano, Verde, Giallo
Progr 2	Verde, Azzurro, Viola
Progr 3	Rosso, Giallo, Blu
Progr 4	Blu, Verde, Ciano
Progr 5	Arancio, Blu, Verde
Progr 6	Magenta, Giallo, Ciano
Progr 7	Rosso, Verde, Blu
Progr 8	Blu, Ciano, Arancio
Progr 9	Verde, Giallo, Rosso
Progr 10	Rosso, Magenta, Blu, Ciano, Verde, Giallo, Bianco

Programmazione

I Colori e i Programmi presenti nella memoria di Fusion color, sono modificabili a seconda delle proprie esigenze agendo semplicemente dal menù principale.

Programmazione dei Colori
Dal menù principale, andare sulla voce 'Stand alone' oppure 'Master' e premere 'ENTER'.
Selezionare il Colore da modificare (Colour (n)) e premere 'ENTER' per entrare nella variazione dei valori dei singoli parametri.
I parametri che si possono impostare sono: Red (intensità del rosso), Green (intensità del verde), Blue (intensità del blu), White (intensità del bianco), Strobo (effetto stroboscopico a frequenza regolabile), Rainbow (effetto di cambio colori a velocità regolabile), Dimmer (intensità generale), e per ognuno si può assegnare un valore da 0 a 255.

Programmazione dei Programmi
Dal menù principale, andare sulla voce 'Stand alone' oppure 'Master' e premere 'ENTER'.
Selezionare il Programma da modificare (Progr (n)) e premere 'ENTER' per entrare nel menù di modifica, composto dalle voci:
ScnNum, Pause T, Fade T, Scn(n)Col.

ScnNum: Permette di modificare il numero di scene nel programma da modificare. Premere 'ENTER' , variare il numero di scene (da 1 a 9) con i tasti 'UP' e 'DOWN', poi premere 'ENTER' per confermare.

Pause T: Permette di modificare il tempo di pausa per tutte le scene del programma selezionato. Premere 'ENTER' per visualizzare il tempo impostato e premere 'UP o 'DOWN' per variare il valore. I tempi disponibili sono:
1 dec (decimo di secondo), 2 dec, 5 dec, 1 sec, 2 sec, 5 sec, 10 sec, 30 sec, 1 min, 2 min, 5 min, 10 min, 20 min, 30 min, 1 h.
Premere 'ENTER' per confermare.

Fade T: Permette di modificare il tempo di fade tra una scena e l'altra, per tutte le scene del programma selezionato. Premere 'ENTER' per visualizzare il tempo impostato e premere 'UP o 'DOWN' per variare il valore. I tempi disponibili sono:
1 dec (decimo di secondo), 2 dec, 5 dec, 1 sec, 2 sec, 5 sec, 10 sec, 30 sec, 1 min, 2 min, 5 min, 10 min, 20 min, 30 min, 1 h.
Premere 'ENTER' per confermare.

Scn(n)Col: Per ogni scena permette di impostare il colore da utilizzare. Selezionare con i tasti 'Up' o 'DOWN' la scena da modificare. Premere 'ENTER' e poi usare i tasti 'Up' o 'DOWN' per modificare il numero del colore da utilizzare per la scena selezionata. Premere 'ENTER' per confermare.

Bedingt durch sein modernes Design und seine kompakte Bauweise ist der Fusion Color FC für den Einsatz bei Live - Veranstaltungen und für professionelle Anwendungen im Theaterbereich prädestiniert. Die neue LED RGBW full color Hochleistungstechnologie ermöglicht die Schaffung von zahllosen Farbnuancen bei gleichzeitiger, drastischer Energiekostenersparnis (maximal 190W). Ein Austausch der Leuchtmittel wie bei konventionellen Scheinwerfern wird wegen der langen Lebensdauer der LEDs unnötig (die Hersteller der LEDs schätzen die Lebensdauer der LEDs auf 100.000 Stunden, das entspricht einer Dauernutzung von 10 Jahren).

VORSICHT!
BITTE LESEN SIE DIE GANZE BEDIENUNGSNALEITUNG. DIE KENNTNIS, DER IN DER BEDIENUNGANLEITUNG ANGEGEBENEN INFORMATIONEN UND VORSCHRIFTEN, IST FÜR DIE KORREKTE UND SICHERE NUTZUNG DES GERÄTES UNABDINGBAR.
VORSICHT!
BITTE ZIEHEN SIE IMMER DEN NETZSTECKER BEVOR SIE VERÄNDERUNGEN AM GERÄT VORNEHMEN.

- Das Gerät ist für die Nutzung im Innenbereich (max. 25°C) geeignet.
- Das Gerät ist zur direkten Befestigung auf normal entflammbaren Oberflächen geeignet.

Technische Spezifikation

- Gehäuse: Aluminiumspritzguss + Blech
- Farbe: Pulverbeschichtung, schwarz
- Stromversorgung:100/240V 50/60Hz
- Strom: 0,65 A (230v)
- Cos y: 0,85
- Leistung: 190W
- Max. Nennleistung: 150VA
- Quelle: 18x 10W LED Full colour RGBW
- Lebensdauer: 100.000 h
- Farbwechselsystem: RGBW und HSV
- Betriebsarten: DMX oder StandAlone
- Kreise: 4/5/7/8/13 DMX 512
- Gewicht: 5,2Kg

Maße:

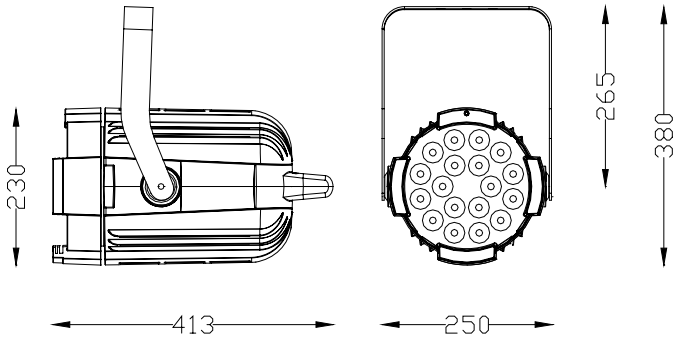

Installation:

Der Scheinwerfer kann in jeder beliebigen Position installiert werden. Bitte achten Sie beim Aufhängen des Scheinwerfers darauf, dass Sie einen entsprechenden Rohrhaken verwenden. Der Scheinwerfer sollte an einem gut belüfteten Ort mit einer M10 Schraube, einer Mutter und einer Unterlegscheibe befestigt werden. Bitte stellen Sie außerdem die Tragfähigkeit des Befestigungspunktes des Scheinwerfers sicher.

Zubehör

- Komplettes Linsenset mit 18 medium flood Linsen Cod. 4389000105
- Komplettes Linsenset mit 18 wide flood Linsen Cod. 4389000205

Anschluß

Der Scheinwerfer wird komplett mit Stromkabel und zwei XLR3 Steckern für DMX IN und OUT (Abbildung1) ausgeliefert.

Fig. 1

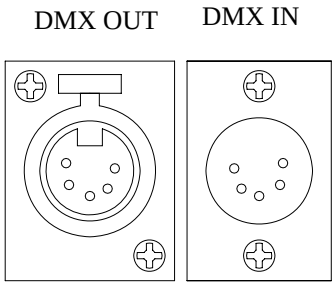

Stromanschluß:
Stromversorgung: 100/240V 50/60Hz
Sicherung: T 3.15 A 250 V

DMX - Steckverbindungen:
1: Abschirmung (Masse)
2: Daten –
3: Daten +
4: Keine Verbindung
5: Keine Verbindung

Jede Veränderung des Gerätes ist ohne vorherige Genehmigung untersagt.
Der Scheinwerfer muss, wie auf dem am Gerät befestigten Lable angegeben, mit 110/240V 50/60Hz versorgt werden. Bitte verbinden Sie das Kabel mit der Steckdose. Wir empfehlen jeden Scheinwerfer über einen eigenen Sicherungsautomaten abzusichern.
Zur Steuerung der Scheinwerfer wird eine DMX 512 Steuerung benötigt.
Bitte nutzen Sie zur DMX – Verbindung ein verdrilltes, abgeschirmtes, zweipoliges Kabel, mit einer charakteristischen Impedanz von 120Ω, mit niedriger Kapazität, 22-24 AWG, das den Normen EIA rs-485 entspricht und mit einem fünfpoligen XLR – Stecker und einer fünfpoligen XLR – Buchse ausgestattet ist.
Für eine DMX – Verbindung von mehreren Scheinwerfern in einer Reihe, muss das erste Gerät mit der Steuerung über DMX – IN verbunden werden um dann über DMX – OUT mit der DMX – IN Buchse des zweiten Scheinwerfers verbunden zu werden, usw.
Um ein fehlerfreies Funktionieren des DMX – Signals zu gewähren, muss in die DMX – OUT Buchse des letzten Gerätes ein DMX - Abschluss-Stecker gesteckt werden.
Der Abschluss-Stecker ist ein XLR – Stecker mit einer gelöteten Verbindung zwischen Pin 1 und 2 mit einem Widerstand von 120Ω

Adressierung des Scheinwerfers

Um mehrere Fusion Color FC unabhängig von einander steuern zu können, muß jedem Gerät eine andere DMX – Adresse zugeordnet werden. Hierbei muss man, von der Startadresse ausgehend, berücksichtigen, dass jeder Scheinwerfer 8 Kreise benötigt (die benötigte Kreisanzahl ist vom gewählten Betriebsmodus, 4 / 5 / 7 / 8 oder 13 Kreise beim 16 Bit Betrieb, abhängig).
Wenn man z.B. sechs Scheinwerfer adressieren will, muss man die Startadressen auf 1, 9, 17, 25, 33, 41 setzen.
Um einen DMX – Kreis einzustellen, muss man auf dem Display die blinkende Anzeige 'Address' über die Tasten 'UP', respektive 'DOWN' wählen um dann mit 'ENTER' bestätigen. Die DMX – Adresse kann über die Tasten 'UP' oder 'DOWN' verändert und dann über 'ENTER' bestätigt werden.

Betriebsoptionen

Die Betriebseinstellungen des Scheinwerfers können über das Digitaldisplay verändert werden. Über das Display kann am Gerät der Stand Alone Betrieb eingestellt werden. Presets und Programme können abgerufen werden, die Master/Slave Funktionen können eingestellt werden, existierende Programme können verändert werden, neue Programme können eingegeben werden. Außerdem können auf dem Display die Scheinwerferinformationen abgerufen werden und man kann einen Reset aufrufen, der die Einstellungen des Scheinwerfers wieder auf die Werkseinstellungen bringt.

Beschreibung des Hauptmenus

To scroll the items of this menu use the 'UP' and 'DOWN' keys.

Anzeige	Option	Beschreibung
Address	Adressierung des DMX - Kreises	Durch das Drücken der 'ENTER' Taste wird der aktuelle DMX Kanal angezeigt. Der Wert kann über die Tasten 'UP und 'DOWN' verändert und über 'ENTER' bestätigt werden oder über 'LEFT/ESC' verlassen werden.
StdAlone	Stand Alone Betrieb	Durch das Drücken der 'ENTER' Taste wird das aktuelle Preset (color 1…13 o progr 1…10) sofort ausgeführt. Presets oder Programme können über die Tasten 'UP oder 'DOWN' verändert werden. Zum Verlassen des Menus drücken Sie bitte 'LEFT/ESC'. Bitte beachten Sie, dass bei dieser Einstellung kein DMX – Signal weitergeleitet wird. (Siehe Tabelle Preset, Seite 6)
Master	Stand Alone Betrieb mit ausgehendem DMX - Signal	Durch das Drücken der 'ENTER' Taste wird das aktuelle Preset (color 1…13 o progr 1…10) sofort ausgeführt. Presets oder Programme können über die Tasten 'UP oder 'DOWN' verändert werden. Zum Verlassen des Menus drücken Sie bitte 'LEFT/ESC'. Am Ausgang DMX – OUT wird das DMX – Signal weitergeleitet und kann dementsprechend die angeschlossenen Scheinwerfer steuern. (Siehe Tabelle Preset, Seite 6)
Mode	Einstellungen des DMX - Betriebs	Durch das Drücken der 'ENTER' Taste wird der aktuelle DMX Betrieb angezeigt. Der Wert kann über die Tasten 'UP und 'DOWN' verändert und über 'ENTER' bestätigt oder über 'LEFT/ESC' verlassen werden. Die Beschreibung der Betriebsmodi finden Sie unter "Beschreibung der DMX – Kreise"
Temper.	Betriebstemperatur des Scheinwerfers	Durch das Drücken der 'ENTER' Taste wird die Betriebstemperatur des Scheinwerfers angezeigt. Zum Verlassen des Menus drücken Sie bitte 'LEFT/ESC'.
Max T.	Höchsttemperatur des Scheinwerfers	Durch das Drücken der 'ENTER' Taste wird die Höchsttemperatur des Scheinwerfers angezeigt. Zum Verlassen des Menus drücken Sie bitte 'LEFT/ESC'.
T. Unit	Temperatureinheit	Durch das Drücken der 'ENTER' Taste wird die eingestellte Temperatureinheit angezeigt. Durch das Drücken der Tasten UP' und 'DOWN' kann man zwischen 'Celsius' o 'Fahren.' wählen. Bitte bestätigen Sie die Auswahl mit der 'ENTER' Taste oder verlassen Sie das Menu mit 'LEFT/ESC'.
Boost	Erhöhung der LED - Leistung	Durch das Drücken der 'ENTER' Taste wird die Einstellung der Boost – Funktion angezeigt. Befindet sich die Einstellung auf 'off' dann werden die LEDs mit 500 mA angesteuert, wenn sich die Einstellung auf 'on' befindet werden die LEDs mit 670 mA angesteuert. Zum Verlassen des Menus drücken Sie bitte 'LEFT/ESC'.
Smooth	Dimmermodus	Durch das Drücken der 'ENTER' Taste wird die Einstellung des Dimmermodus angezeigt. Durch das Drücken der Tasten UP' und 'DOWN' kann man die Einstellung ändern und durch 'ENTER' bestätigen. Bei der Einstellung 'off' ist die Dimmung schnell und augenblicklich, Bei der Einstellung 'on' ist die Dimmung weich.
Dmx Out	Manuelle Steuerung der DMX – Kreise des lokalen Scheinwerfers und der am DMX Anschluss verbundenen Scheinwerfer	Durch das Drücken der 'ENTER' Taste wird auf der linken Seite des Displays die Nummer und auf der rechten Seite der Wert des zu überprüfenden DMX – Kreises angezeigt. Drücken Sie 'ENTER' um dann mit 'UP und 'DOWN' den Wert zu verändern. Zum Verlassen des Menus drücken Sie bitte 'LEFT/ESC'. Am Ausgang DMX – OUT wird das DMX – Signal weitergeleitet und kann dementsprechend die angeschlossenen Scheinwerfer steuern.
Dmx In	DMX - Eingangstest	Durch das Drücken der 'ENTER' Taste werden die DMX – Werte, die von der Konsole gesendet werden, angezeigt. Der angezeigte Kanal kann durch das Drücken der Tasten 'UP und 'DOWN' geändert werden. Zum Verlassen des Menus drücken Sie bitte 'LEFT/ESC'.
CalRed	Kalibrierung der roten Farbe	Einstellung des maximalen Rotwertes
CalGrn	Kalibrierung der grünen Farbe	Einstellung des maximalen Grünwertes
CalBlu	Kalibrierung der blauen Farbe	Einstellung des maximalen Blauwertes
CalWht	Kalibrierung der weißen Farbe	Einstellung des maximalen Weißwertes
Default	Reset der Werkseinstellungen	Drücken Sie 'ENTER', um dann mit den Tasten 'UP und 'DOWN' den Menupunkt 'Reset' auszuwählen. Drücken Sie 'ENTER' um alle Einstellungen des Scheinwerfers auf die Werkseinstellungen zurückzustellen oder verlassen Sie das Menu über 'Cancel'.
SW Vers	Softwareversion	Durch das Drücken der 'ENTER' Taste wird die Softwareversion des Scheinwerfers angezeigt. Zum Verlassen des Menus drücken Sie bitte 'LEFT/ESC'.
SerNum	Seriennummer des Scheinwerfers	Durch das Drücken der 'ENTER' Taste wird die Seriennummer des Scheinwerfers angezeigt. Zum Verlassen des Menus drücken Sie bitte 'LEFT/ESC'.

Beschreibung der DMX – Kreise:

0: RGBW, Kreise (Grundeinstellung)

CH 1	CH 2	CH 3	CH 4	CH 5	CH 6	CH 7
Dimmer Rot 0-100%	Dimmer Grün 0-100%	Dimmer Blau 0-100%	Dimmer Weiß 0-100%	Stroboeffekt mit einstellbarer Geschwindigkeit	Rainboweffekt mit einstellbarer Geschwindigkeit	Master Dimmer 0-100%

1: RGBW, 8 channels

CH 1	CH 2	CH 3	CH 4	CH 5	CH 6	CH 7	CH 8
Dimmer Rot 0-100%	Dimmer Grün 0-100%	Dimmer Blau 0-100%	Dimmer Weiß 0-100%	Stroboeffekt mit einstellbarer Geschwindigkeit	Rainboweffekt mit einstellbarer Geschwindigkeit	Master Dimmer 0-100%	Weiß mit Einstellung der Farbtemperatur

2: RGBW, 13 channels (16bit)

CH 1	CH 2	CH 3	CH 4	CH 5	CH 6	CH 7	CH 8	CH 9	CH 10	CH 11	CH 12	CH13
Dimmer Rot 0-100%	Dimmer Rot fein 0-100%	Dimmer Grün 0-100%	Dimmer Grün fein 0-100%	Dimmer Blau 0-100%	Dimmer Blau fein 0-100%	Dimmer Weiß 0-100%	Dimmer Weiß fein 0-100%	Stroboeffekt mit einstellbarer Geschwindigkeit	Rainbow effekt mit einstellbarer Geschwindigkeit	Master Dimmer 0-100%	Master Dimmer fein 0-100%	Weiß mit Einstellung der Farbtemperatur

3: RGBW, 4 channels

CH 1	CH 2	CH 3	CH 4
Dimmer Rot 0-100%	Dimmer Grün 0-100%	Dimmer Blau 0-100%	Dimmer Weiß 0-100%

4: HSV + white, 4 channels

CH 1	CH 2	CH 3	CH 4
Hue + Weiß von 251 und 255	Saturation	Intesität Master Dimmer	Stroboeffekt mit einstellbarer Geschwindigkeit

5: CMYK, 5 channels

CH 1	CH 2	CH 3	CH 4	CH 5
Dimmer Zyan 0-100%	Dimmer Magenta 0-100%	Dimmer Gelb 0-100%	Dimmer Schwarz 0-100%	Stroboeffekt mit einstellbarer Geschwindigkeit

Standardfarben und Standardprogramme

Program	Colour / sequence
Colour 1	Rot
Colour 2	Orange
Colour 3	Gelb
Colour 4	Limonengelb
Colour 5	Grün
Colour 6	Wassergrün
Colour 7	Zyan
Colour 8	Azurblau
Colour 9	Blau
Colour 10	Violett
Colour 11	Magenta
Colour 12	Fuchsie
Colour 13	Weiß
Progr 1	Rot, Magenta, Blau, Zyan, Grün, Gelb
Progr 2	Grün, Azurblau, Violett
Progr 3	Rot, Gelb, Blau
Progr 4	Blau, Grün, Zyan
Progr 5	Orange, Blau, Grün
Progr 6	Magenta, Gelb, Zyan
Progr 7	Rot, Grün, Blau
Progr 8	Blau, Zyan, Orange
Progr 9	Grün, Gelb, Rot
Progr 10	Rot, Magenta, Blau, Zyan, Grün, Gelb, Weiß

Programmierung

Die im Speicher des Fusion Color befindlichen Programme sind ganz einfach über das Hauptmenu, Ihren Anforderungen entsprechend, veränderbar.

Programmierung der Farben

Gehen Sie vom Hauptmenu auf die Option 'Stand alone' oder 'Master'und drücken Sie 'ENTER'.
Wählen Sie die Farbe die Sie ändern wollen (Colour (n)) und drücken Sie 'ENTER' um in den Bereich zur Veränderung der Farbvarianten zu gelangen um die einzelnen Parameter zu ändern. Folgende Parameter können verändert werden: Rot (Intensität der Farbe Rot), Grün (Intensität der Farbe Grün), Blau (Intensität der Farbe Blau), Weiß (Intensität der Farbe Weiß), Stroboeffekt (Stroboeffekt mit einstellbarer Geschwindigkeit), Rainboweffekt (Rainboweffekt mit einstellbarer Geschwindigkeit), Dimmer (grundsätzliche Intensität). Jedem dieser Punkte kann ein Wert zwischen 0 und 255 zugewiesen werden.

Programmierung der Programme

Gehen Sie vom Hauptmenu auf die Option 'Stand alone' oder 'Master' und drücken Sie 'ENTER'.
Wählen Sie das Programm die Sie ändern wollen (Progr (n)) und drücken Sie 'ENTER' um in das Veränderungsmenu zugelangen, das die folgenden Optionen bietet:
ScnNum, Pause T, Fade T, Scn(n)Col.

ScnNum :
Erlaubt die Veränderung der Anzahl der Stimmungen des zu verändernden Programms. Drücken Sie 'ENTER' um die Anzahl der Stimmungen (1-9) über die Tasten 'UP' e 'DOWN' zu ändern um dann Ihre Auswahl über 'ENTER' zu bestätigen.

Pause T: Erlaubt die Änderung der Pausenzeit aller Stimmungen des ausgewählten Programms. Drücken Sie 'ENTER' um die eingestellte Zeit anzuzeigen und drücken Sie 'UP oder 'DOWN' um die Zeit zu verändern. Folgende Zeitvarianten stehen zur Verfügung:
2 dec (zehntel Sekunden), 5 dec, 1 sec, 2 sec, 5 sec, 10 sec, 30 sec, 1 min, 2 min, 5 min, 10 min, 20 min, 30 min, 1 h. Zur Bestätigung drücken Sie 'ENTER'.

Fade T: Erlaubt die Änderung der Überblendzeit zwischen den einzelnen Stimmungen für sämtliche Stimmungen des gewählten Programms. Drücken Sie 'ENTER' um die eingestellte Zeit anzuzeigen und drücken Sie 'UP oder 'DOWN' um die Zeit zu verändern. Folgende Zeitvarianten stehen zur Verfügung:
1 dec (zehntel Sekunde), 2 dec, 5 dec, 1 sec, 2 sec, 5 sec, 10 sec, 30 sec, 1 min, 2 min, 5 min, 10 min, 20 min, 30 min, 1 h. Zur Bestätigung drücken Sie 'ENTER'.

Scn(n)Col: Für jede Stimmung kann die gewünschte Farbe eingestellt werden. Wählen Sie mit den Tasten 'Up' oder 'DOWN' die Stimmung die Sie verändern wollen und wählen Sie dann über die Tasten 'Up' oder 'DOWN' die Farbzahl der Farbe die Sie für die gewünschte Stimmung einsetzen wollen. Zur Bestätigung drücken Sie 'ENTER'.

Teclumen srl – web:www.teclumen.it – e-mail:teclumen@teclumen.it